33П.000.001.09.02

Ra12,5 (√)

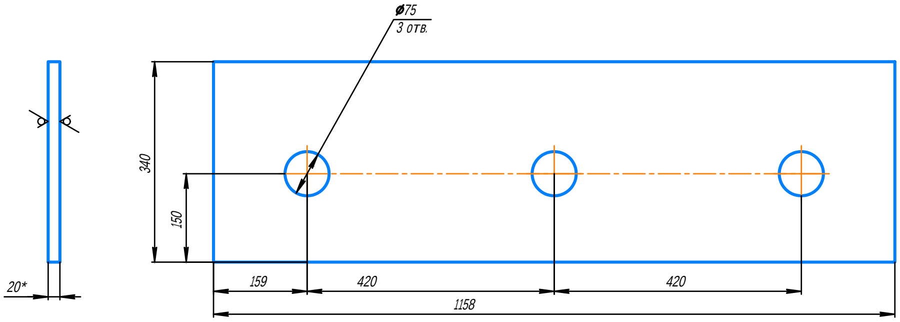

1 Общие допуски по ГОСТ 30893.1: Н14, h14, ±IT14/2.
2 Общие допуски формы и расположения по ГОСТ 30893.2 - К.
3 Острые кромки притупить фаской мм.0,5 х 45
4 *Размер для справок

Изм.	Лист	№ докум.	Подп.	Дата	33П.000.001.09.02			
Разраб.		Иванов Ю.В.			Лист	Лит.	Масса	Масштаб
Пров.							59,78	1:100
Т. контр.						Лист	Листов 1	
Н. контр.					Лист $\frac{20\ \text{ГОСТ 19903-2015}}{09\text{Г2С ГОСТ 19281-2014}}$	ZavodZ		
Утв.								

Копировал

Формат А3

Перв. примен.

Справ. №

Подп. и дата

Инв. № дубл.

Взам. инв. №

Подп. и дата

Инв. № подл.